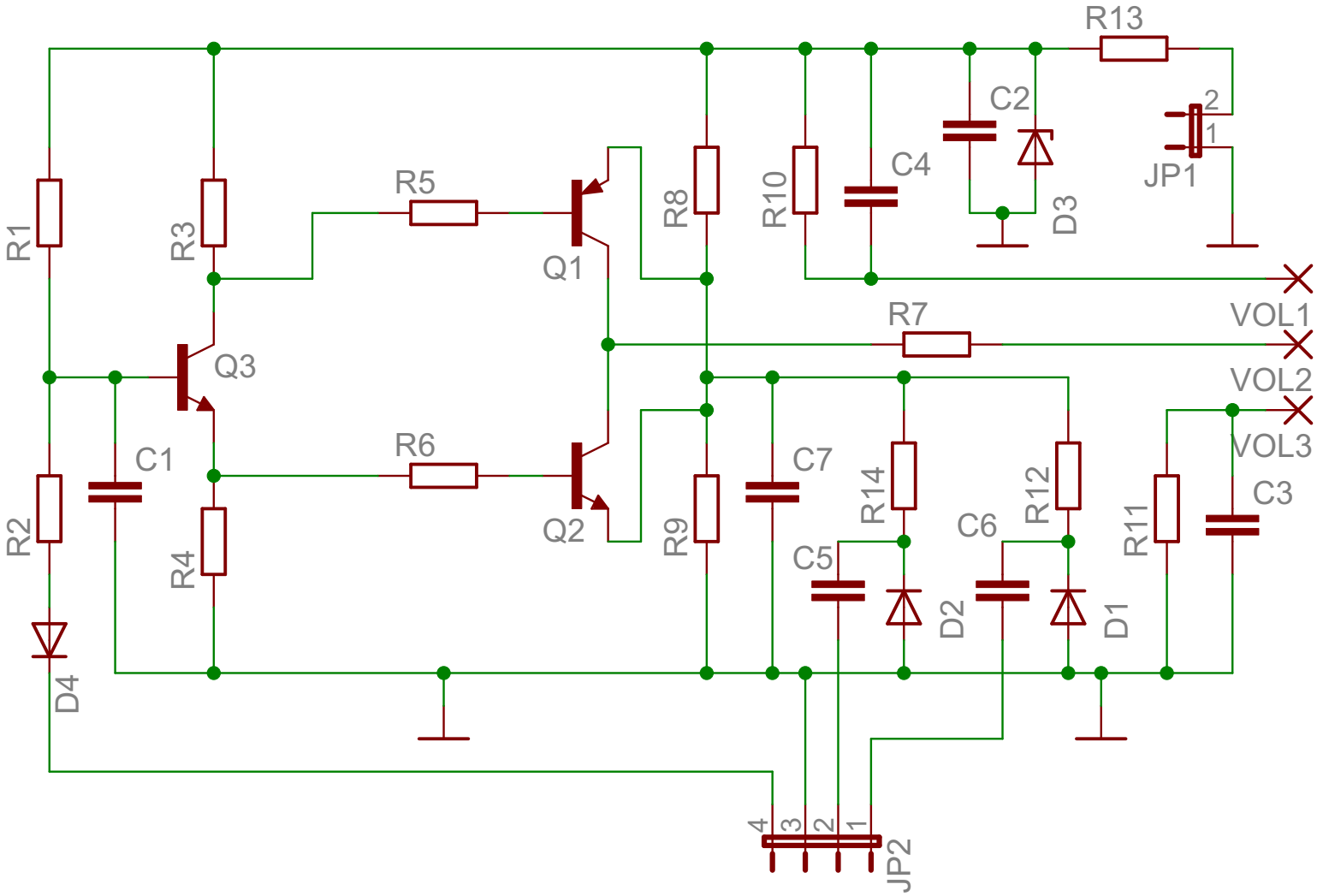
R13
C2
2
1
JP1
R5
R8
R10
C4
D3
R1
R3
Q1
R7
VOL1
Q3
VOL2
VOL3
C1
R6
C7
R14
R12
C3
R2
R4
Q2
R9
C6
R11
C5
D2
D1
D4
4
3
2
1
JP2